БЕТОН НОВА ІНТЕРНЕШНЛ

ОПОРА ЭНЕРГЕТИЧНОЇ ГАЛУЗІ

- стояки зовнішнього освітлення та контактної мережі міськелектротранспорту
- декоративні стояки
- стояки вібровані центрифуговані
- фундаменти , палі
- мережевий і підстанційний бетон
- залізобетон для дорожнього і мостового будівництва

Україна, 84100, Донецька обл.,
м. Слов'янськ, вул. Свободи, буд.5

адреса виробництва:
Україна, 84791, Донецька обл.,
Бахмутський р-н, с.м.т. Миронівський,
вул. Заводська, буд.42

+38 (063) 250-2200
+38 (067) 522-2220
+38 (066) 928-6851

sbit@beton-nova.com.ua
www.beton-nova.com.ua

ТОВ "БЕТОН НОВА ІНТЕРНЕШНЛ" створено на базі Миронівського заводу залізобетонних конструкцій, який був заснований в 1957 р

Сьогодні ТОВ "БЕТОН НОВА ІНТЕРНЕШНЛ" - провідне підприємство будівельної індустрії України, яке багато десятиліть виробляє високоякісні залізобетонні вироби з вітчизняної сировини.

За обсягом випуску готової продукції, реалізації і виробничим потужностям завод входить до числа найбільших вітчизняних підприємств галузі - більше 60% залізобетонних конструкцій виробляє саме компанія "БЕТОН НОВА ІНТЕРНЕШНЛ"

Лідируючі позиції нашої компанії підтверджують не тільки високі виробничі та економічні показники діяльності підприємства, а й оцінки незалежних українських та міжнародних експертів.

Високоякісна продукція заводу користується великим попитом та успішно реалізується як на українському ринку, так и за кордоном. Сьогодні експорт продукції під маркою ТОВ "БЕТОН НОВА ІНТЕРНЕШНЛ" здійснюється в країни Прибалтики, Молдову, Азербайджан, Казахстан, Грузію та ін.

Завод виробляє та реалізує залізобетонні конструкції з важкого бетону для енергетичної і залізничної галузей, цивільного і промислового будівництва.

На даний час завод виробляє більш ніж 300 найменувань виробів, серед яких: опори ЛЕП : СК22, СК26, СК13,6, СК16,4, СВ105, СВ95; фундаменти ЛЕП, дорожні плити, палі, залізобетонні вироби для будівництва підстанцій і багато що інше.

З 2018 року ТОВ "БЕТОН НОВА ІНТЕРНЕШНЛ" налагодило випуск нової продукції в нових формах і з оновленим дизайном, є можливість виробляти стояки с різними видами навантаження нестандартної довжини /

Дані стояки успішно використовуються в освітленні мегаполісів, міст і котеджних містечок. Також застосовуються для монтажу систем освітлення автомобільних доріг і пішохідних тротуарів, в освітленні промислових або складських майданчиків, для функціонування електротранспорту.

ТОВ «БЕТОН НОВА ІНТЕРНЕШНЛ» має можливість виготовити індивідуальні замовлення залізобетонних конструкцій по кресленнях замовника і надати професійну консультацію про саму конструкцію і виробничі матеріали. Наше підприємство має можливість виготовляти продукцію у будь-якій кольоровий гамі

Висока якість продукції заводу ТОВ "БЕТОН НОВА ІНТЕРНЕШНЛ" яка перевірена десятиліттями, помножена на професіоналізм нашої команди вже стали запорукою та міцним фундаментом взаємовигідних відносин з усіма нашими партнерами.

Ми відкрити і готові к новому довгостроковому та взаємовигідному співробітництву з усіма споживачами залізобетонних виробів!
Красивые фото и тех что есть в наличии.

БЕТОННОВА

ЗАВОД ЖЕЛЕЗОБЕТОННЫХ КОНСТРУКЦИЙ

СОДЕРЖАНИЕ

Компания «Бетон Нова» 4

1. Стойки 6

- СК136.6
- СК16.4
- СК22
- СК26
- СЦП
- Ц56
- СВ
- УСО
- ВС-1, ВС-
- ПТ4.0
- П-3u
- П1-3
- СЦ22
- СКС22
- СКС26
- СК105
- СК120
- СК135
- СК140
- СК150
- СК155
- СК180
- СК200

2. Фундаменты 12

- ПФ-1
- Ф1-А, Ф2-А, Ф3-А, Ф4-А, Ф5-А, Ф6-А, Ф3-АМ, Ф4-АМ, Ф5-АМ, Ф6-АМ
- ФК3÷ФК4
- ФС1-А, ФС2-А, ФС1-АМ, ФС2-АМ, ФС1-А5НМ, ФС2-А5НМ
- НФ1, НФ2-1
- Ф3-А5М, Ф5-А5М, Ф6-А5М
- ФПС5-А, ФПС6-2, ФПС6-4
- ПП1А
- Ф1÷Ф6

3. Сваи 17

- С35.6-1, С35.8-1, С35.8-2, С35-10.1, С35.10-2, С35.12-1, С35.12-2
- С40, С50, С60, С70, С80, С90, С100, С110, С120, С130, С140, С150, С160
- УСВ3А, УСВ4А, УСВ5А
- С35

4. Сетевой и подстанционный бетон 19

5. Железобетон для дорожного и мостового строительства 25

Контактная информация 31

Стойки конические центрифугированные для ЛЭП 0,4-35кВ

ДСТУ Б В.2.6-2:2009: раб.черт № Т-08-13БН

Разработаны: ООО,Бетон Нова Интернешнл.

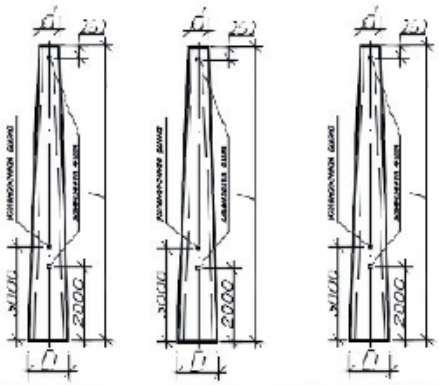

n/n	Марка изделия	Размеры, м			Марка бетона	Расход материалов		Масса изделия, т
		L	d	D		Бетон, м³	Рассчетный изгибающий момент Кн*м	
1	СК105-3	10500	220	370	В40	0,497	30	1,29
2	СК105-5				В40	0,497	50	1,29
3	СК105-8				В40	0,497	80	1,58
4	СК105-10				В40	0,497	100	1,58
5	СК105-12				В40	0,497	120	1,58
6	СК105-14				В40	0,497	140	1,58
7	СК120-4	12000	220	391	В40	0,525	40	1,58
8	СК-120-6				В40	0,594	60	1,54
9	СК120-10				В40	0,706	100	1,8
10	СК120-12				В40	0,706	120	1,8
11	СК120-15				В40	0,706	150	1,8
12	СК135-4	13500	220	412	В40	0,615	40	1,54
13	СК135-6				В40	0,615	60	1,54
14	СК135-10				В40	0,753	100	1,88
15	СК135-12				В40	0,753	120	1,88
16	СК135-15				В40	0,753	150	1,88
17	СК120-4 (150)	12000	150	311	В40	0,59	40	1,44
18	СК120-5(150)				В40	0,59	50	1,46
19	СК120-6(150)				В40	0,59	60	1,5
20	СК120-4(170)	12000	170	331	В40	0,59	40	1,44
21	СК120-5(150)				В40	0,59	50	1,46
22	СК120-6(170)				В40	0,59	60	1,5
23	СК120-4(230)	12000	230	362	В40	0,68	40	1,66
24	СК120-5(230)				В40	0,68	50	1,68
25	СК120-6(230)				В40	0,68	60	1,72
26	СК136-4(290)	13600	290	494	В40	0,88	40	2,15
27	СК136-5(290)				В40	0,88	50	2,18
28	СК136-6(290)				В40	0,88	60	2,23
29	СК140-4(170)	14000	170	380	В40	0,607	40	1,59
30	СК140-6(170)				В40	0,607	60	1,59
31	СК140-10(170)				В40	0,69	100	1,89
32	СК140-12(170)				В40	0,69	120	1,89
33	СК150-4(190)	15000	190	394	В40	0,672	40	1,65
34	СК150-5(190)				В40	0,672	50	1,67
35	СК150-6(190)				В40	0,672	60	1,71
36	СК155-6(238)	15500	238	470	В40	0,924	60	2,7
37	СК155-10(238)				В40	1,0	100	2,7
38	СК155-12(238)				В40	1,0	120	2,66
39	СК180-4(200)	18000	200	470	В40	1,004	40	2,66
40	СК180-6(200)				В40	1,004	60	3,050
41	СК180-8(200)				В40	1,12	80	3,050
42	СК200-3(170	20000	170	470	В40	1,056	40	2,79
43	СК200-6(170)				В40	1,056	60	2,79
44	СК200-8(170)				В40	1,18	80	3,24

БЕТОНОВА

ЗАВОД ЖЕЛЕЗОБЕТОННЫХ КОНСТРУКЦИЙ

Стойки Секционные центрифугированные (конические) для Высоковольтных линий электропередач напряжением 35-750кв

Код ОКП 586311; код КУГН 16012

ТУ У 23.6-37320399-001-2019
Разработанны ГП»НЕК»Укрэнерго»
ДСТУ Б В.2.6-43;2008
ДСТУ Б В.2.6-125;2010

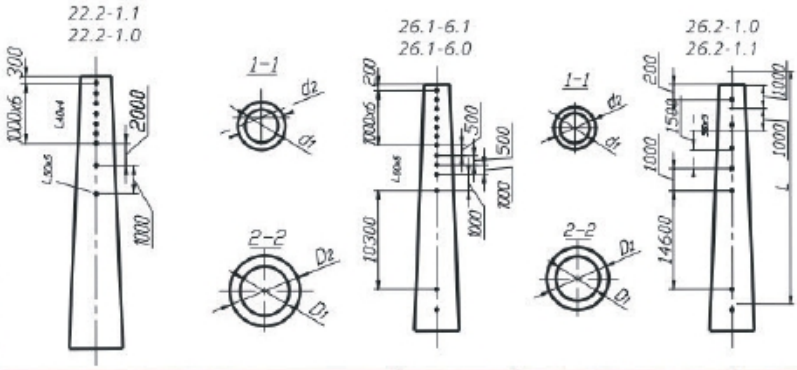

п/п	Марка изделия	Размеры, мм			Марка бетона	Расход материалов		Масса изделия, т
		L	d	D		Бетон, м³	Сталь, кг	
1	СКС22.1-1.0	11300+11300 = 22600	440	650	В40	2.0		
2	СКС22.1-1.1				В40			
3	СКС22.1-1.2				В40			
4	СКС22.1-2.0				В40			
5	СКС22.1-2.1				В40			
6	СКС22.1-2.2				В40			
7	СКС22.2-1.1				В40			
8	СКС26.1-1.0	13000+13000 = 26000	410	650	В40	2,5		
9	СКС26.1-1.1				В40			
10	СКС26.1-1.2				В40			
11	СКС26.1-2.0				В40			
12	СКС26.1-2.1				В40			
13	СКС26.1-2.2				В40			
14	СКС26.1-6.0				В40			
15	СКС26.1-6.1				В40			
16	СКС26.1-6.2				В40			
17	СКС26.2-1.0				В40			
18	СКС26.2-1.1				В40			
18	СКС26.2-1.2				В40			

Примечание:

Секционые стойки СКС изготавливаются в полном соответствии с ДСТУ Б В.2.6-43:2008; ДСТУ Б В.2.6-125:2010
Изготовление секционных стоек позволяет решить проблему транспортировки,не требуется применять сцепы из двух платформ со специальным возвратным турникетным устройством.
Сборка секций стоек производится на строительной площадке

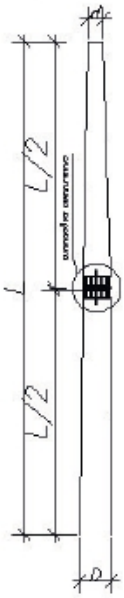

БЕТОННОВА
ЗАВОД ЖЕЛЕЗОБЕТОННЫХ КОНСТРУКЦИЙ

Опоры наружного освещения и контактных сетей городского транспорта

ДСТУ Б В.2.6-2:2009 т.п. 3.320-1

Разработаны: СКТБ Главмоспром-стройматериалы,НИИ ЖБ.

Код ОКП 586311; код КУГН 16012

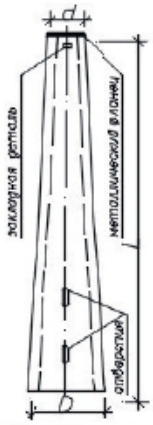

п/п	Марка изделия	Размеры,мм			Расчетный изгибающий момент т*м	Расход материалов	
		L	d_1	D_2		Бетон, м³	Масса стоек, кг
1	СЦс-0,65-8	8000	190	290	0,65	0,198	540
2	СЦс-0,8-10	10000	190	320	0,8	0,271	730
3	СЦс-1,2-10	10000	190	320	1,2	0,296	820
4	СНЦс-2,8-10	10000	190	320	2,8	0,291	840
5	СНЦс-3,4-11,5	11500	200	373	3,4	0,488	1400
6	СНЦ-5,1-11,5	11500	200	373	5,1	0,476	1470
7	СНЦ-7,7-12	12000	290	470	7,7	0,77	2220
8	СНЦс-10-12	12000	290	470	10,0	0,764	2250

Привязка,количество закладнiх деталей,отверстий для прокладки кабеля и ревизии индивидуально для разних марок стоек

БЕТОНОВА
ЗАВОД ЖЕЛЕЗОБЕТОННЫХ КОНСТРУКЦИЙ

СТОЙКИ

Стойки железобетонные центрифугированные (конические) длиной 13.6 м для опор контактной сети железных дорог

Код ОКП 586311

ТУУВ.2.6-26.6-34406629-001:2008

Разработаны институтом «Укрэнергосетьпроект», г. Харьков.

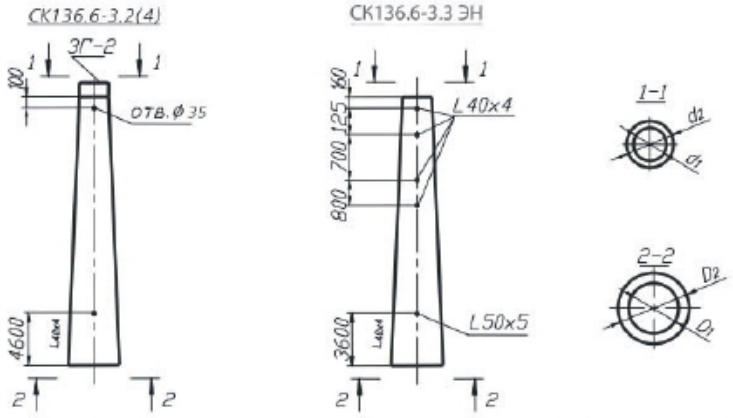

п/п	Марка изделия	Размеры, мм					Марка бетона	Расход материалов		Масса изделия, т
		L	D_1	D_2	d_1	d_2		Бетон, м³	Сталь, кг	
1	СК136.6-3.2 (3.4)	13600	330	470	204	334	В30 (М400)	0,973	239,68 (277,7)	2,9
2	**СК136.6-3.3 эн**	13600	330	470	204	334	В40 (М500)	0,9656	242,51	2,9

Примечание:

Возможна установка закладных деталей по чертежам заказчика.

Стойка СК 136.6-3.3 эн применяемая в энергетическом строительстве, изготавливается на базе СК136.6-3.2.

Стойки предназначены для применения:

При расчетной температуре наружного воздуха (наиболее холодной пятидневки района строительства согласно СНиП 2.01.01-82) до минус 55°С включительно.

В I-VII районах по давлению ветра и в I-V районах по толщине стенки гололеда согласно СНиП 2.01.07-85.

Стойки железобетонные центрифугированные (конические) высоковольтных линий электропередачи напряжением 35кВ, длиной 16.4 м

Код ОКП 586311

ТУ 34.25 Украины 010-95 №16265 тм-т2

Разработаны институтом «Укрэнергосетьпроект». Утверждены Министерством Энергетики Украины 26.05.1995 г.

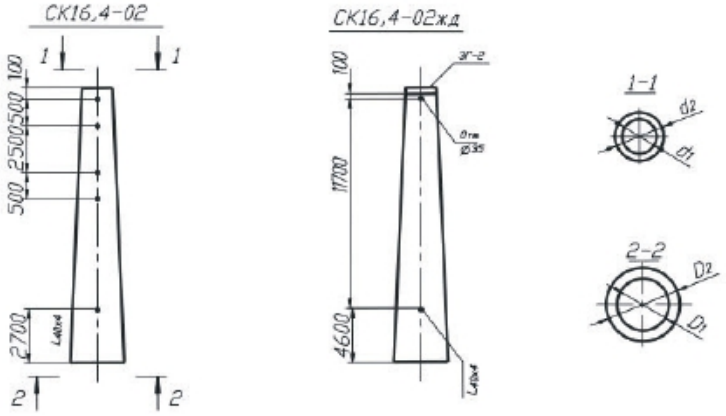

п/п	Марка изделия	Размеры, мм					Марка бетона	Расход материалов		Масса изделия, т
		L	D_1	D_2	d_1	d_2		Бетон, м³	Сталь, кг	
1	СК16.4-0.2	16400	374	498	224	334	В30	1,1056	288,4	3,2
2	СК16.4-02жд	16400	374	498	224	334	В40	1,113	282,54	3,2

Стойки предназначены для применения:

При расчетной температуре наружного воздуха (наиболее холодной пятидневки района строительства согласно СНиП 2.01.01-82) до минус 55°С включительно.

В I-VII районах по давлению ветра и в I-V районах по толщине стенки гололеда согласно СНиП 2.01.07-85 при сейсмичности площадки строительства 9 баллов включительно.

Стойки железобетонные центрифугированные (конические) высоковольтных линий электропередачи напряжением 35-750 кВ, длиной 26 м

ДСТУ Б В.2.6-43:2008; ДСТУ Б В.2.6-125:2010; т.п.3.407.1-175

Разработаны Министерством регионального развития и строительства Украины, г. Киев.

Код ОКП 586311; код КУГН 16012

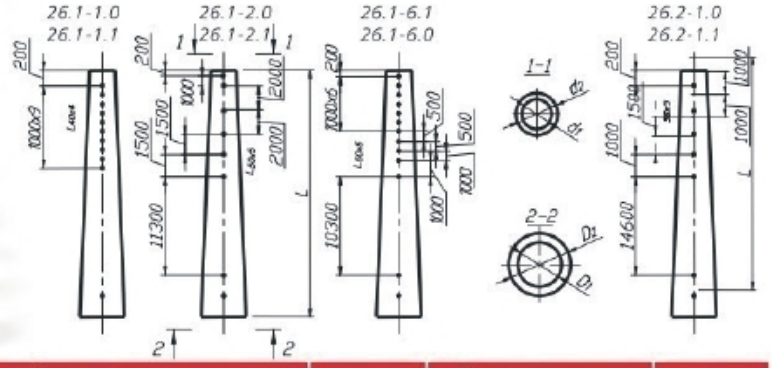

п/п	Марка изделия	Размеры, мм					Марка бетона	Расход материалов		Масса изделия, т
		L	D_1	D_2	d_1	d_2		Бетон, м³	Сталь, кг	
1	СК26.1-1.0	26000	500 (504)	650	300 (280)	410	В40	2,512	661,61	6,896
2	СК26.1-1.1								587,2	6,821
3	СК26.1-1.2								536,31	6,757
4	СК26.1-2.0								691,51	5,332
5	СК26.1-2.1								611,01	6,849
6	СК26.1-2.2								566,21	6,804
7	СК26.1-6.0								745,12	6,984
8	СК26.1-6.1								680,01	6,910
9	СК26.1-6.2	26000	500 (504)	650	300 (280)	410	В40	2,512	661,32	6,883
10	СК26.1-3.0								814,31	7,054
11	СК26.1-3.1								753,11	6,992
12	СК26.2-1.0								890,72	7,105
13	СК26.2-1.1								737,92	6,952
14	СК26.2-1.2								620,72	6,848
15	СК26.1-5.1								755,.81	6,997
16	СК26.1-5.1а								755,.81	6,997
17	СК26.3-1.0								491,68	6,792
18	СК26.3-1.1								450,68	6,745
19	СК26.3-2.0								764,26	7,114
20	СК26.3-2.1								723,76	7,064

Примечание:

СК26.2-1.0; СК26.2-1.1 – анкерно-угловые стойки.

ДСТУ Б В.2.6-125:2010 является модификацией ГОСТ22687.0-85÷ГОСТ22687.3-85

Стойки предназначены для применения:

При расчетной температуре наружного воздуха (наиболее холодной пятидневки района строительства согласно СНиП 2.01.01-82) до минус 55°С включительно.

В I-VII районах по давлению ветра и в I-V районах по толщине стенки гололеда согласно СНиП 2.01.07-85 при сейсмичнос площадки строительства 9 баллов включительно.

Возможность изготовление стоек с индивидуальной установкой закладных деталей

Например СК26.1-5.1а

БЕТОНОВА
ЗАВОД ЖЕЛЕЗОБЕТОННЫХ КОНСТРУКЦИЙ

Стойки железобетонные центрифугированные (конические) высоковольтных линий электропередачи напряжением 35-750 кВ, длиной 22 м

ДСТУ Б В.2.6-43:2008; ДСТУ Б В.2.6-125:2010; т.п. 3.407.1-175

Разработаны Министерством регионального развития и строительства Украины, г. Киев.

Код ОКП 586311; код КУГН 16012

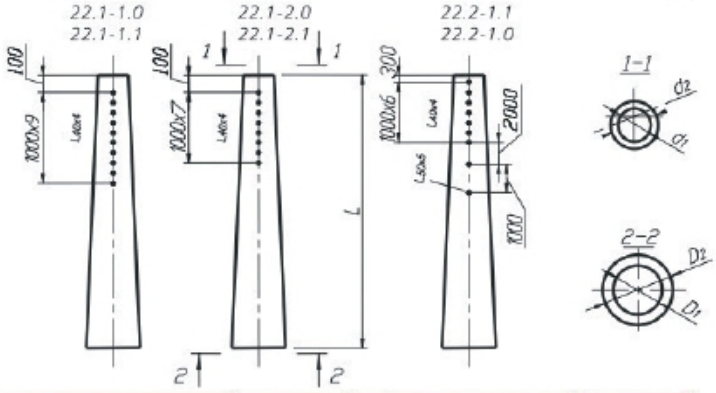

п/п	Марка изделия	Размеры, мм					Марка бетона	Расход материалов		Масса изделия, т
		L	D_1	D_2	d_1	d_2		Бетон, м³	Сталь, кг	
1	СК22.1-1.0	22600	540 (490)	650	330 (310)	440	В30	2,012	411,1	5,6
2	СК22.1-1.1						В30	2,012	379,2	5,6
3	СК22.1-1.2						В40	2,012	330,62	5,6
4	СК22.1-2.0						В30	2,012	468,7	5,6
5	СК22.1-2.1						В30	2,012	409,1	5,6
6	СК22.1-2.2						В40	2,012	377,9	5,6
7	СК22.1-3.0	22600	540 (490)	650	330 (310)	440	В30	2,012	377,0	5,6
8	СК22.1-3.1						В30	2,012	316,92	5,6
9	СК22.1-3.2						В30	2,012	283,22	5,6
10	СК22.2-1.0						В40	2,312	899,5	6,5
11	СК22.2-1.1						В40	2,312	738,95	6,5
12	СК22.2-1.2						В40	2,312	655,1	6,5
13	СК22.4-1.0	22600	540 (490)	650	330 (310)	440	В40	2,012	345,62	5,6
14	СК22.4-1.1						В40	2,012	327,42	5,6
15	СК22.4-2.0						В40	2,012	430,2	5,6
16	СК22.4-2.1						В40	2,012	401,5	5,6
17	СК22.4-3.0						В40	2,012	612,22	5,6
18	СК22.4-3.1						В40	2,012	587,32	5,6

Примечание:

СК22.2-1.0; СК22.2-1.1 – анкерно-угловые стойки (тяжелые).

ДСТУ Б В.2.6-125:2010 является модификацией ГОСТ22687.0-85÷ГОСТ22687.3-85

Стойки предназначены для применения:

При расчетной температуре наружного воздуха (наиболее холодной пятидневки района строительства согласно СНиП 2.01.01-82) до минус 55ºС включительно.

В I-VII районах по давлению ветра и в I-IV районах по толщине стенки гололеда согласно СНиП 2.01.07-85 при сейсмичности площадки строительства 9 баллов включительно.

Возможно изготовление Стоек с индивидуальной установкой закладных деталей.!

БЕТОНОВА
ЗАВОД ЖЕЛЕЗОБЕТОННЫХ КОНСТРУКЦИЙ

Стойки железобетонные вибрированные для опор воздушных линий электропередач 0.38-20 кВ	ТУУВ.2.6-00113997.003-94, ТУУВ.2.6-00113997.004-94
Код ОКП 586311; код КУГН 17041	Разработаны институтом «Укрсельэнергопроект», г. Киев, 1994 г.

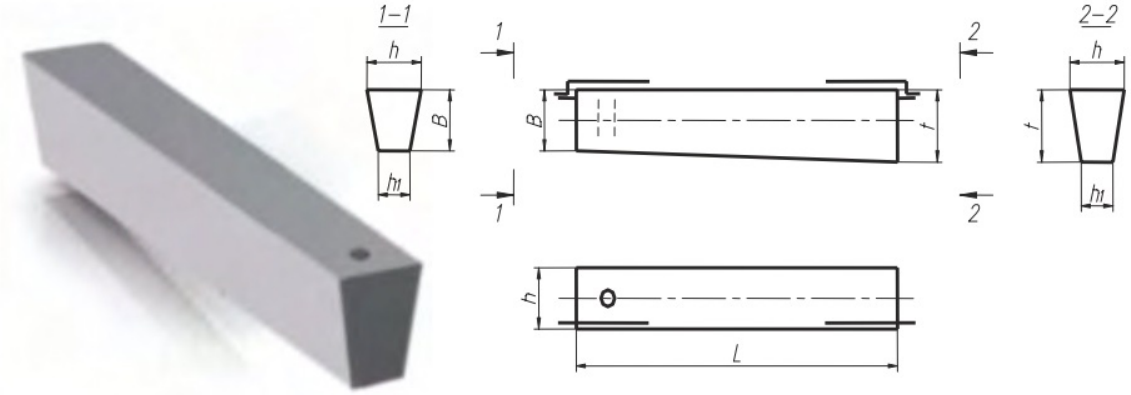

п/п	Марка изделия	Размеры, мм					Марка бетона	Расход материалов		Масса изделия, т
		L	B	t	h	h_1		Бетон, м³	Сталь, кг	
1	СВ105-3.6	10500	190	280	205	175	400	0,47	50,77	1,18
2	СВ95-3	9500	150	245	175	150		0,3	28,71	0,75
3	СВ105-5	10500	190	280	205	175		0,47	55,55	1,18
4	СВ95-2	9500	150	245	175	150		0,3	28,73	0,75

Стойки предназначены для применения:

При расчетной температуре наружного воздуха (наиболее холодной пятидневки района строительства согласно СНиП 2.01.01-82) до минус 55°С включительно;

В I-V районах по давлению ветра и в I-IV районах по толщине стенки гололеда согласно СНиП 2.01.07-85 при сейсмичности площадки строительства 9 баллов.

Стойки и фундамент под оборудование ОРУ 35-500 кВ	Серия 3.407-102 вып. 1, чертеж 1507 тМ
Код ОКП 586311; код КУГН 15011	Разработаны СЗО института «Энергосетьпроект». Утверждены Минэнерго СССР. Решение №16 от 22.01.75 г.

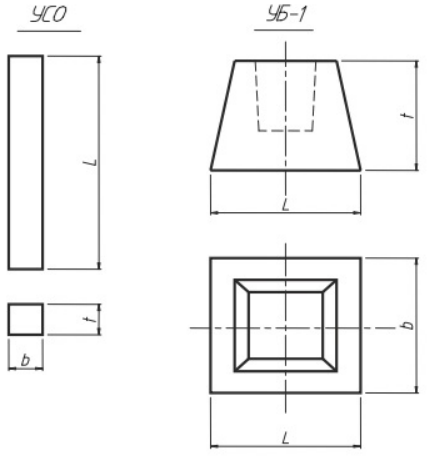

п/п	Марка изделия	Размеры, мм			Марка бетона	Расход материалов		Масса изделия, т
		L	B	t		Бетон, м³	Сталь, кг	
1	УСО-1А	5200	250	250	200	0,32	66,53	0,8
2	УСО-2А	4400	250	250		0,27	49,48	0,7
3	УСО-3А	3600	250	250		0,22	42,4	0,6
4	УСО-4А	3000	250	250		0,19	36,73	0,5
5	УСО-5А	2200	250	250		0,14	29,29	0,35
6	УСО-5А-I	2200	250	250		0,14	34,56	0,35
7	УБ-1	800	800	400		0,15	11,7	0,375

Стойки и фундаменты предназначены для опор под оборудование ОРУ 35-500 кВ.

Стойки железобетонные центрифугированные (цилиндрические) для порталов открытых распределительных устройств (ОРУ) 220, 330, 500 кВ

Код ОКП 586311; код КУГН 16021

Серия 3.407.1-157. Серия 3.407-102 чертеж КТБ НИИЖБ

Разработаны СЗО института «Энергосетьпроект».
Утверждены Министерством энергетики СССР.
Решение №16 от 22.01.75 г.

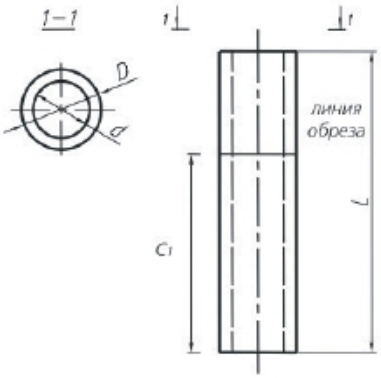

п/п	Марка изделия	Размеры, мм			Марка бетона	Расход материалов		Масса изделия, т
		L	D	d		Бетон, м³	Сталь, кг	
1	СЦП-1	22200/-	560	430	В40	2,24	660,6	6,3
2	СЦП220-350	22200/-				2,24	660,6	6,3
3	СЦП-1А	22200/19450				2,24/1,96	605,2/568,3	6,2/5,4
4	СЦП195-310	22200/19450				2,24/1,96	544,8/501,8	6,2/5,4
5	СЦП170-290	22200/17000				2,24/1,72	476,7/413,6	6,1/4,7
6	СЦП-1Б	22200/15250				2,24/1,54	366.4/284.7	6,0/4,2
7	СЦП-1В.	22200/14000				2,24/1,41	418,03/319,4	6,0/3,8
8	СЦП140-280	22200/14000				2,24/1,41	418,03/319,4	6,0/3,8
9	СЦП120-200	22200/12000				2,24/1,21	345,3/210,84	6,0/3,8

Примечание:

Возможно изготовление стоек любой длины до 22000 мм путем установки отсекающих диафрагм.

Стойки предназначены для применения:

Цилиндрические стойки предназначены для порталов открытых распределительных устройств (ОРУ) и подстанций (ТП) 220, 330, 500 кВ для трансформаторных групп, прожекторных мачт и отдельно стоящих молниеотводов.

Железобетонные центрифугированные оболочки для устройства надолб

Код ОКП 586311; код КУГН 16021

Серия 3.407.1-139

Разработаны СЗО института «Энергосетьпроект».

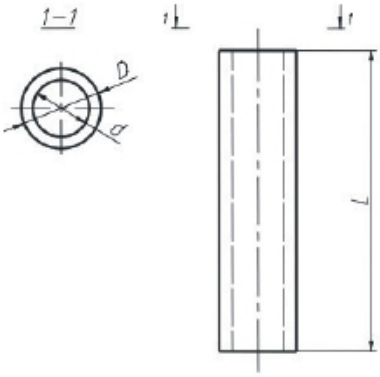

п/п	Марка изделия	Размеры, мм			Марка бетона	Расход материалов		Масса изделия, т
		L	D	d		Бетон, м³	Сталь, кг	
1	Ц56-4.7-1	4700	560	430	500	0,55	107,0	1,38
2	Ц56-6.2-1	6200				0,73	141,0	1,83
3	Ц56-6.7-1	6700				0,79	153,0	1,98

Примечание:

Стойки изготавливаются в опалубке СЦП-1:

Ц56-6.2-1, Ц56-6.7-1 - в одной опалубке три стойки;

Ц56-4.7-1 - в одной опалубке четыре стойки.

Возможно изготовление стоек любой длины до 22200 мм.

Стойки вибрированные порталов ОРУ ВЛ 35-220 кВ

Серия 3.407-102, вып. 1

Разработаны СЗО института «Энергосетьпроект».
Утверждены Минэнерго СССР.
Постановление №16 от 22.01.75 г.

Код ОКП 586311; код КУГН 17041

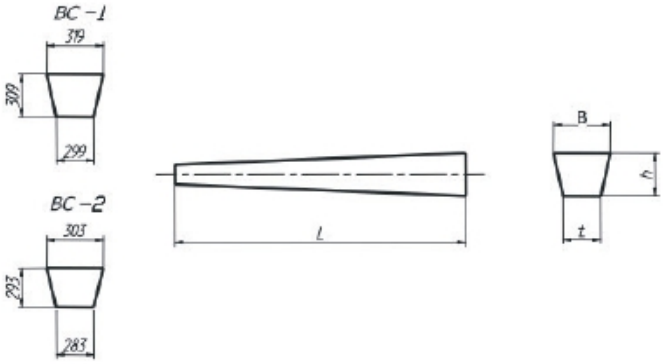

п/п	Марка изделия	Размеры, мм				Марка бетона	Расход материалов		Масса изделия, т
		L	B	t	h		Бетон, м³	Сталь, кг	
1	ВС-1	9000	417	397	407	400	1,1	127,95	2,750
2	ВС-2	10500					1,32	182,25	3,300

Стойки предназначены для порталов ОРУ 35-220 кВ и опор гибких связей

Приставки для деревянных опор воздушных линий электропередачи напряжением до 35 кВ и связи

Серия 3.407-57/72

Разработаны институтом Сельэнергопроект
Утверждены Госстрой СССР.
Постановление №171 от 10.07.73 г.

Код ОКП 586321

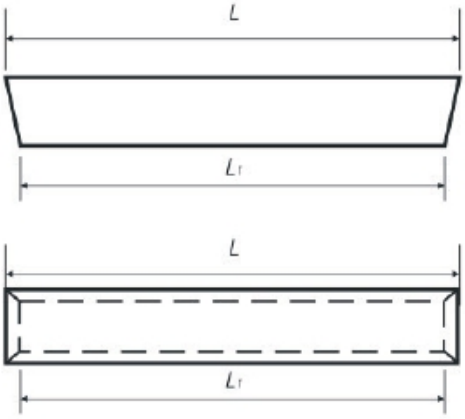

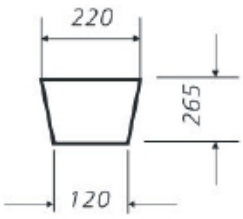

п/п	Марка изделия	Размеры, мм		Марка бетона	Расход материалов		Масса изделия, т
		L/L_1	I		Бетон, м³	Сталь, кг	
1	ПТ4.0-6.0	6000/5960	4960	300	0,27	66,81	0,675
2	ПТ4.0-4.5	4500/4460	4450		0,203	50,1	0,508
3	ПТ4.0-3.25	3250/3210	3170		0,146	18,74	0,25

Приставки предназначены для деревянных опор линий электропередач, а также воздушных линий телеграфной и телефонной связи и радиостанции.

Стойки цилиндрические центрифугированные для опор ЛЭП35-750 кВ	ДСТУ Б В.2.6-126:2010
Код ОКП 586311; код КУГН16012	Разработаны Министерством регионального развития и строительства Украины. Решение №380 от 01.06.2011 г.

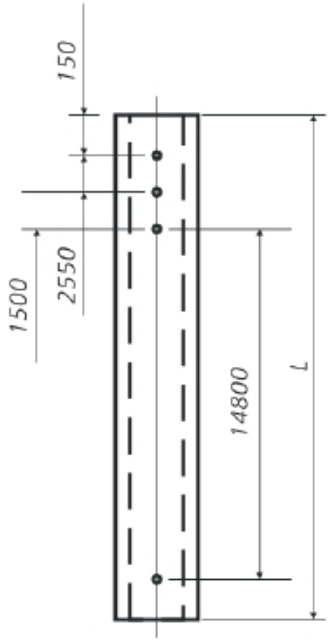

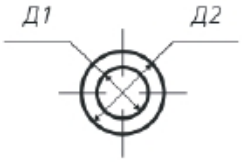

п/п	Марка изделия	Размеры, мм		Класс бетона	Расход материалов		Масса изделия, т
		Д1	Д2		Бетон, м³	Сталь, кг	
1	СЦ22.1-1.1	430	560	В40	2,24	610,0	6,3

ФУНДАМЕНТЫ

Подножники для фундаментов под стальные стойки порталов ОРУ35-150 кВ	Серия 3.407-102, вып. 1
Код ОКП 586311	Разработаны СЗО института «Энергосетьпроект» Утверждены Минэнерго СССР. Решение №16 от 22.01.75 г.

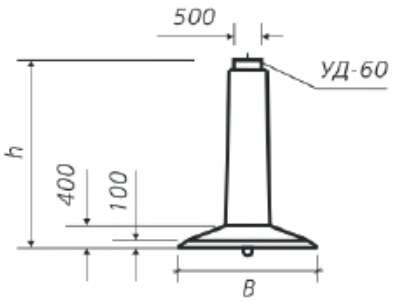

п/п	Марка изделия	Размеры, мм		Марка бетона	Расход материалов		Масса изделия, т
		B	h		Бетон, м³	Сталь, кг	
1	ПФ-1	2700	2700	300	1,32	208,7	3,3
2	ПФ-2	2700	3200		1,47	228,7	3,7

Фундаменты под анкерно-угловые опоры ВЛ 35-330 кВ	Серия 3.407-115, вып. 2
Код ОКП 581221; код КУГН 18011	Разработаны СЭО института «Энергосетьпроект». Утверждены Минэнерго СССР. Постановление №5 от 18.01.77 г.

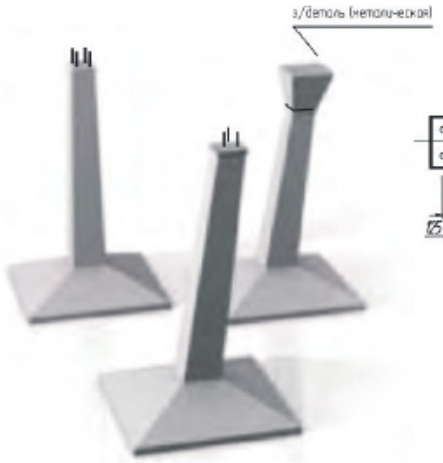

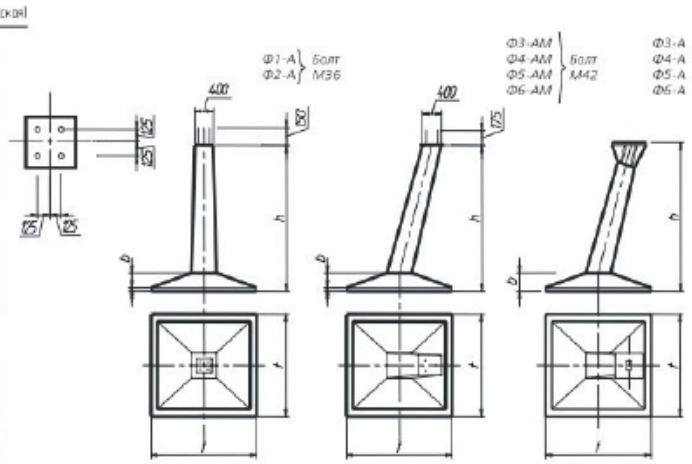

п/п	Марка изделия	Размеры, мм			Марка бетона	Расход материалов		Масса изделия, т
		t	b	h		Бетон, м³	Сталь, кг	
1	Ф1-А	1500	400	3200	400	1,05	257,4	2,7
2	Ф2-А	1800	400	3200		1,25	278,4	3,2
3	Ф3-А	2100	400	3400		1,70	445 (566)	4,3
4	Ф4-А	2400	400	3400		2,00	533 (654)	5,0
5	Ф5-А	2700	450	3400		2,50	643 (764)	6,5
6	Ф6-А	2900x2020	520	3115		2,66	541,51	6,64
7	Ф3-АМ	2100	400	3115		1,70	320,66	4,3
8	Ф4-АМ	2400	400	3115		2,00	405,32	5,0
9	Ф5-АМ	2700	450	3115		2,50	513,33	6,25
10	Ф6-АМ	2900x2020	520	3115		2,66	561,00	6,64

Фундаменты Ф3-А, Ф4-А, Ф5-А, Ф6-А изготавливаются с базой анкерных болтов-250 мм, диаметр болтов 42 мм и 48 мм, для Ф5-А, Ф6-А и базой-350 мм, диаметр болтов-56 мм.

Фундаменты Ф3-АМ÷Ф6-АМ могут изготавливаться с проектной закладной деталью Д-35 или с усовершенственной Д2-БМ (с 3-мя шпильками)

Фундаменты под промежуточные портальные опоры на оттяжках ВЛ 750 кВ	Чертеж 8593-25-29а.25-302-25-14а, 3977-302-25-3аб
Код ОКП 581221; код КУГН 18012	Разработаны отделением дальних передач института «Энергосетьпроект». Утверждены Минэнерго СССР. Постановление №42 от 06.07.81 г.

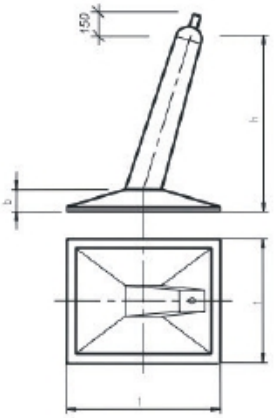

п/п	Марка изделия	Размеры, мм			Марка бетона	Расход материалов		Масса изделия, т
		B	t	h		Бетон, м³	Сталь, кг	
1	ФК3-07	422	1800	1700	300	1,22	113,9	3,05
2	ФК4-07	420	2000	1700		1,22	177,45	3,05
3	Ф4-07	400	2000	2700		1,22	198,69	3,05

БЕТОНОВА
ЗАВОД ЖЕЛЕЗОБЕТОННЫХ КОНСТРУКЦИЙ

Фундаменты составные

Код ОКП 581221; код КУГН 18011, 18012

Серия 3.407-115, вып. 2-3

Разработаны СЗО института «Энергосетьпроект».
Утверждены Минэнерго СССР.
Постановление №5 от 16.01.77 г.

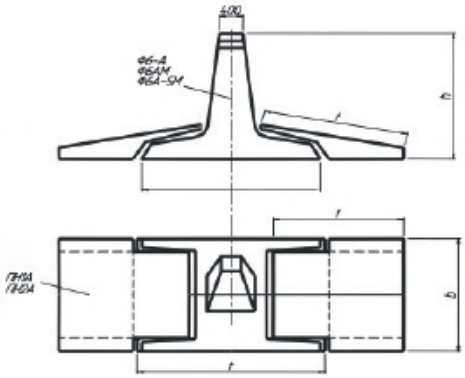

п/п	Марка изделия	Состав изделия	Кол-во шт.	Размеры, мм			Марка бетона	Расход материалов		Масса изделия, т
				t	b	h		Бетон, м³	Сталь, кг	
1	ФС1-А	Ф6-А	1	2020	2900	3115	400	2,66	541,51	6,64
		ПН1-А	2	1700	3000	380	300	0,76	203	1,9
2	ФС2-А	Ф6-А	1	2020	2900	3115	400	2,66	541,51	6,64
		ПН2-А	2	2200	3000	380	300	0,97	243	2,4
3	ФС1-АМ	Ф6-АМ	1	2020	2900	3115	400	2,66	561	6,64
		ПН1-А	2	17000	3000	380	300	0,76	203	1,9
4	ФС2-АМ	Ф6-АМ	1	2020	2900	3115	400	2,66	561	6,64
		ПН2-А	2	2200	3000	380	300	0,97	243	2,4
5	ФС1-А5НМ	Ф6-А5М	1	2020	2900	3115	400	2,66	412,4	6,64
		ПН1-А	2	1700	3000	380	300	0,76	203	1,9
6	ФС2-А5НМ	Ф6-А5М	1	2020	2900	3115	400	2,66	412,4	6,64
		ПН2-А	2	2200	3000	380	300	0,97	2,4	2,4

Поз 1, 2, 3, 4 для анкер. углов опор ВЛ 35 – 330 кВ.
Поз 5, 6 для анкер. углов опор ВЛ 500 кВ.

Фундаменты под анкерно-угловые опоры ВЛ 750 кВ

код ОКП 581221; код КУГН 18012

Чертеж 2839-25-16, 9797тм-т1

Разработаны Украинским отделением института «Энергосетьпроект». Утверждены Минэнерго СССР.
Постановление №42 от 06.07.81 г.

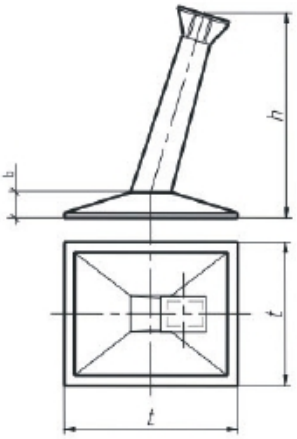

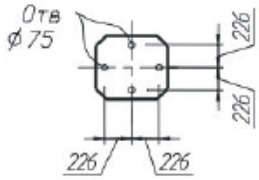

п/п	Марка изделия	Размеры, мм			Марка бетона	Расход материалов		Масса изделия, т
		t	b	h		Бетон, м³	Сталь, кг	
1	НФ1	2700	450	3700	300	2,58	734,4	6,45
2	НФ2-1		450	3790		2,94	907,54	7,4

Фундаменты анкерно-угловых опор ВЛ500 кВ	Серия 3.407-115, вып. 2-3
Код ОКП 581221; код КУГН 18011, 18012	Разработаны СЗО института «Энергосетьпроект». Утверждены Минэнерго СССР. Постановление №5 от 18.01.77 г.

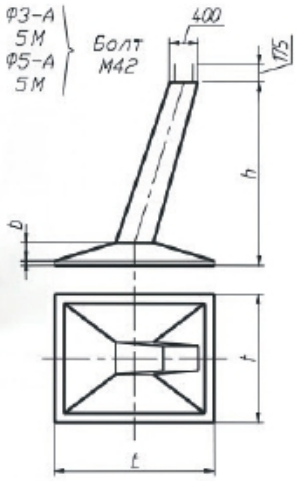

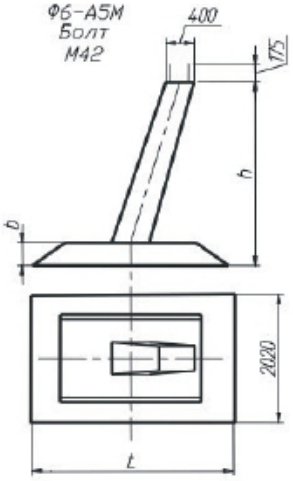

п/п	Марка изделия	Размеры, мм			Марка бетона	Расход материалов		Масса изделия, т
		t	b	h		Бетон, м³	Сталь, кг	
1	Ф3-А5М	400	3115	2100	400	1,8	259,38	4,5
2	Ф5-А5М	450		2700		2,50	357,23	6,25
3	Ф6-А5М	520		2900 (2020)		2,66	412,4	6,64

Фундаментные конструкции предназначены для устройства фундаментов под унифицированные металлические и железобетонные опоры, применяемые при строительстве линий электропередачи напряжением 500 кВ.

Фундаменты Ф3-А5М÷Ф6-А5М могут изготавливатся с проектной закладной деталью Д-38 или с усовершенственной Д3-БМ(3-мя шпильками)

Фундаменты повышенные, составные	Серия 3.407-115, вып. 2
Код ОКП 581221; код КУГН 18011	Разработаны СЗО института «Энергосетьпроект». Утверждены Минэнерго СССР. Постановление №5 от 18.01.77 г.

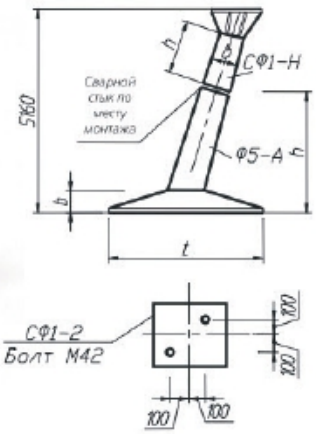

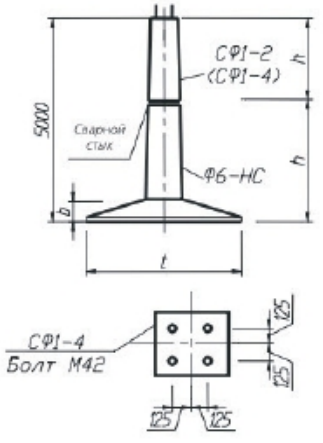

п/п	Марка изделия	Состав изделия	Кол-во шт.	Размеры, мм			Марка бетона	Расход материалов		Масса изделия, т
				t	b	h		Бетон, м³	Сталь, кг	
1	ФПС5-А	Ф5-А	1	2700	450	3400	400	2,5	642,57 (744,57)	6,5
2		СФ1-Н		-	400	1800		0,27	263,2	0,7
3	ФПС6-2	Ф6-НС		2700	450	3200		2,227	447,95	5,6
4		СФ1-2		-	400	1800		0,27	135,2	0,7
5	ФПС6-4	Ф6-НС		2700	450	3200		2,227	447,95	5,6
6		СФ1-4		-	400	1800		0,27	152,6	0,7

Фундаменты ФПС5-А предназначены под анкерно-угловые опоры ВЛ 35-330 кВ.
Фундаменты ФПС6-2, ФПС6-4 предназначены под промежуточные опоры ВЛ 35-330 кВ.

БЕТОНОВА
ЗАВОД ЖЕЛЕЗОБЕТОННЫХ КОНСТРУКЦИЙ

Плита подкладная

Код ОКП 586311

Серия 3.407-115, вып. 5

Разработана СЗО института «Энергосетьпроект».
Утверждена Минэнерго СССР.
Постановление №5 от 18.01.77 г.

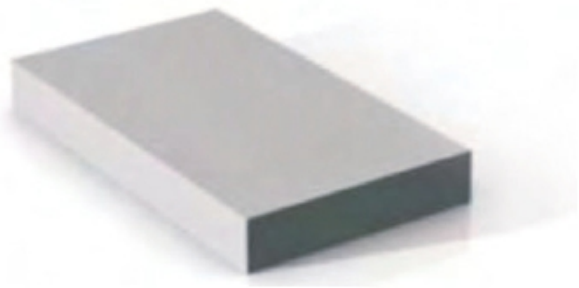

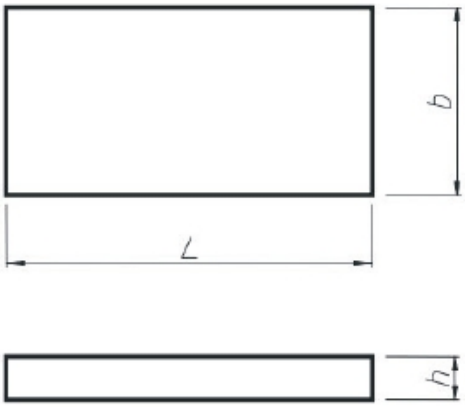

п/п	Марка изделия	Размеры, мм			Марка бетона	Расход материалов		Масса изделия, т
		L	b	h		Бетон, м³	Сталь, кг	
1	ПП1А	3600	1800	200	300	1,3	155,64	3,30

Плита предназначена для увеличения площади опирания тяжело нагруженных фундаментов (типа Ф5-А, Ф6-А, Ф5-А5) в слабых грунтах.

Фундаменты под промежуточные опоры ВЛ 35-330 кВ

Код ОКП 581221; код КУГН 18011

Серия 3.407-115, вып. 2

Разработаны СЗО института «Энергосетьпроект».
Утверждены Минэнерго СССР.
Постановление №5 от 18.01.77 г.

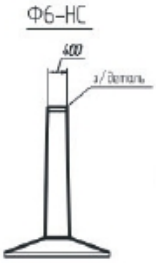

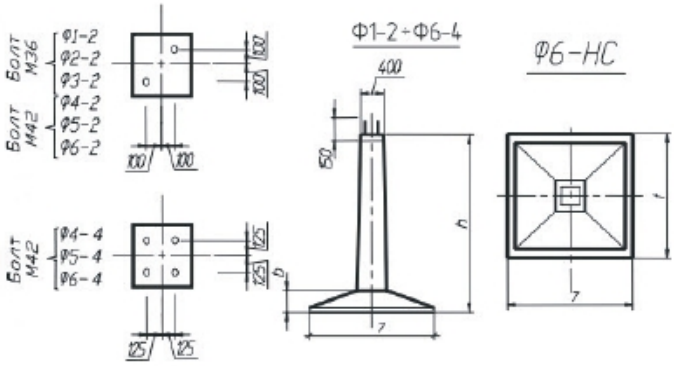

п/п	Марка изделия	Размеры, мм			Марка бетона	Расход материалов		Масса изделия, т
		t	b	h		Бетон, м³	Сталь, кг	
1	Ф1-2	1200	300	2700	400	0,59	81,1	1,5
2	Ф2-2	1500	400	2700		0,98	93,3	2,4
3	Ф3-2	1800	400	2700		1,19	126,6	2,9
4	Ф4-2	2100	400	2700		1,43	269,9	3,4
5	Ф4-4	2100	400	2700		1,43	287,7	3,4
6	Ф5-2	2400	400	3200		1,8	333,7	4,5
7	Ф5-4	2400	400	3200		1,8	351,7	4,5
8	Ф6-2	2700	400	3200		2,277	370,28	5,69
9	Ф6-4	2700	400	3200		2,277	387,28	5,69
10	Ф6-НС	2700	400	3200		2,277	447,95	5,69
11	ФК1-2	1200	330	2200		0,54	82,0	1,35

Опорно-анкерная плита для ВЛ 0.3-10 кВ	Рабочие чертежи №09455
Код ОКП 581321	Разработаны институтом «Сельэнергопроект». Утверждены Минэнерго СССР. Протокол №С-13325 пр. от 10.11.78 г.

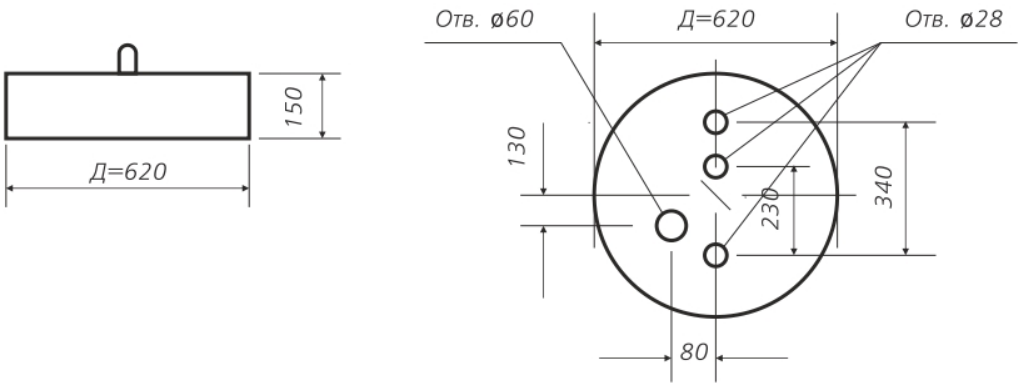

п/п	Марка изделия	Размеры, мм		Класс бетона	Расход материалов		Масса изделия, т
		ø	h		Бетон, м³	Сталь, кг	
1	П-3u	620	150	В25	0,045	2,14	0,11

Плита предназначена для закрепления опор (типа СВ 105) подкосного типа в грунтах.

Подпятник для цилиндрических стоек	Серия 3.407-115, вып. 5
Код ОКП 586311	Разработаны СЗО института «Энергосетьпроект». Утверждены Минэнерго СССР. Постановление №5 от 18.01.77 г.

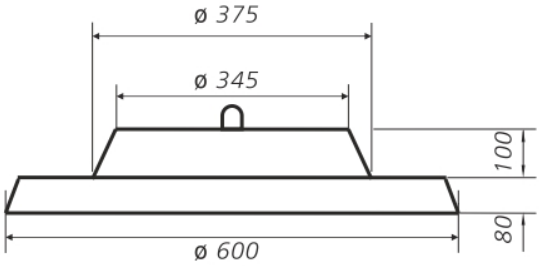

п/п	Марка изделия	Размеры, мм		Марка бетона	Расход материалов		Масса изделия, т
		ø	h		Бетон, м³	Сталь, кг	
1	П1-3	600	180	300	0,038	5,0	0,095

Подпятник П1-3 предназначен для анкерно-угловых опор на оттяжках с цилиндрическими центрифугированными стойками.

СВАИ

Сваи вибрированные для фундаментов опор ЛЭП 35-500 кВ	Серия 3.407.9-146, вып. 2
Код ОКП 581700; код КУГН 18032	Разработаны СЗО института «Энергосетьпроект». Утверждены Минэнерго СССР. Протокол №27 от 28.03.88 г.

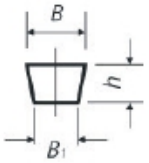

п/п	Марка изделия	Размеры, мм			Класс бетона	Расход материалов		Масса изделия, т
		L	b/b₁	h		Бетон, м³	Сталь, кг	
1	С35.6-1	6000	370/330	350	В25	0,71	172,6	1,78
2	С35.8-1	8000				0,96	211,9	2,4
3	С35.8-2	8000				0,96	317,7	2,4
4	С35.10-1	10000				1,2	250,5	3,0
5	С35.10-2	10000				1,2	376,7	3,0
6	С35.12-1	12000				1,45	289,6	3,62
7	С35.12-2	12000				1,45	436,6	3,62

Последняя цифра в маркировке: 1–болт М42 (выход из бетона 450 мм)
2–болт М56 (выход из бетона 500 мм)

Сваи забивные, сплошного квадратного сечения с ненапрягаемой арматурой	ГОСТ 19804-91, серия 1.011.1-10
Код ОКП 581721; код КУГН 10491	Разработаны Фундаментпроектом. Утверждены Госстроем СССР. Приказ №248 от 11.10.89 г.

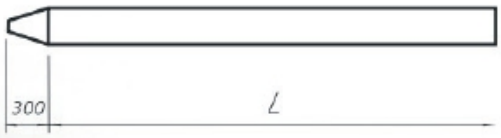

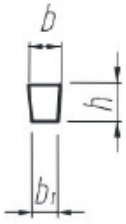

п/п	Марка изделия	Размеры, мм			Марка бетона	Расход материалов		Масса изделия, т
		L	b/b₁	h		Бетон, м³	Сталь, кг	
1	С40.35-1 (3)	4000	370/330	350	В20	0,52	20,2	1,3
2	С50.35-1 (3)	5000				0,64	23,2	1,6
3	С60.35-1 (3; 6)	6000				0,76	26,9	1,9
4	С70.35-4 (6; 8÷10)	7000				0,88	38,2	2,2
5	С80.35-6 (8÷10)	8000				1,0	43,5	2,5
6	С90.35-6 (8÷12)	9000				1,12	47,9	2,8
7	С100.35-6 (8÷13)	10000				1,24	53,1	3,1
8	С110.35-8 (9÷13)	11000				1,37	72,0	3,4
9	С120.35-8 (9÷13)	12000				1,49	77,7	3,7

Примечание:

Сваи изготовлены с технологическим уклоном согласно серии 1.011.1-10 вып. 1 п.2.6.
Сваи длинной 7м и более подразделяются на два вида: обычной ударостойкости (С70.35-4) и повышенной ударостойкости (С70.35-4.у).
В маркировке свай последняя цифра 1÷13 обозначает тип армирования.
Сваи предназначены для применения во всех климатических районах.

БЕТОНОВА
ЗАВОД ЖЕЛЕЗОБЕТОННЫХ КОНСТРУКЦИЙ

Сваи под оборудование

Код ОКП 581721; код КУГН 15011

Серия 3.407-102, вып. 1

Разработаны СЗО института «Энергосетьпроект».
Утверждены Минэнерго СССР.
Постановление №16 от 22.01.75 г.

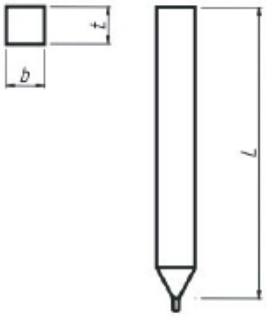

п/п	Марка изделия	Размеры, мм			Марка бетона	Расход материалов		Масса изделия, т
		L	b	t		Бетон, м³	Сталь, кг	
1	УСВ3А	5500	250	250	200	0,33	64,6	0,83
2	УСВ4А	4500				0,27	55,1	0,68
3	УСВ5А	6500				0,40	85,5	1,00

Сваи предназначены для опор под оборудование ОРУ 35-500 кВ.

Сваи для электросетевого строительства

Код ОКП 581700; код КУГН 18032

Серия 3.407-115, вып. 4

Разработаны СЗО института «Энергосетьпроект».
Утверждены Минэнерго СССР.
Постановление №5 от 18.01.77 г.

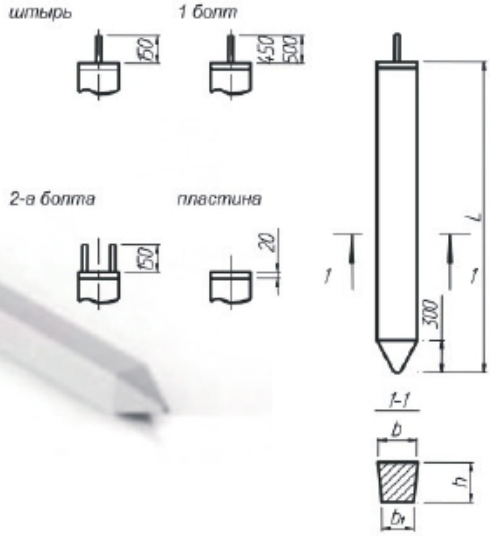

Последний индекс указывает на область применения сваи:
0-свая со штырем под стойки опор с оттяжками;
1-свая с одним длинным болтом под металлический ростверк;
2-свая с 2-мя болтами под соответ. металлические промежуточные опоры;
Н-свая с оголовком в виде листа (без наголовника) *для закрепления оттяжек.*

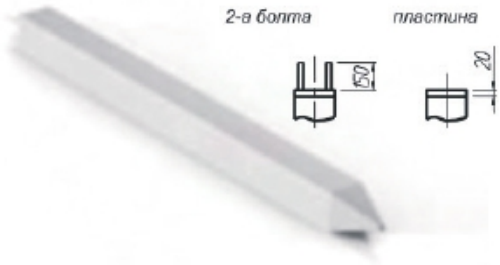

п/п	Марка изделия	Размеры, мм			Марка бетона	Расход материалов		Масса изделия, т
		L	b/b₁	h		Бетон, м³	Сталь, кг	
1	С35-1-8-0 (1; 2; Н)	8000	370/330	350	300	0,96	199,0	2,4
2	С35-2-8-0 (1; 2; Н)	8000				0,96	287,85	2,6
3	С35-1-10-0 (1; 2; Н)	10000				1,2	246,0	3,0
4	С35-2-10-0 (1; 2; Н)	10000				1,2	354,0	3,2
5	С35-1-10-0 (1; 2; Н)	12000				1,44	291,0	3,6
6	С35-2-12-0 (1; 2; Н)	12000				1,44	423,0	3,9

Сваи предназначены для фундаментов опор ЛЭП 35-500 кВ.

СЕТЕВОЙ И ПОДСТАНЦИОННЫЙ БЕТОН

Плиты анкерные для крепления опор на оттяжках ВЛ 35-750 кВ	Серия 3.407-1115, вып. 5
Код ОКП 581121; код КУГН 18021	Разработаны СЗО института «Энергосетьпроект». Утверждены Минэнерго СССР. Постановление №5 от 18.01.77 г.

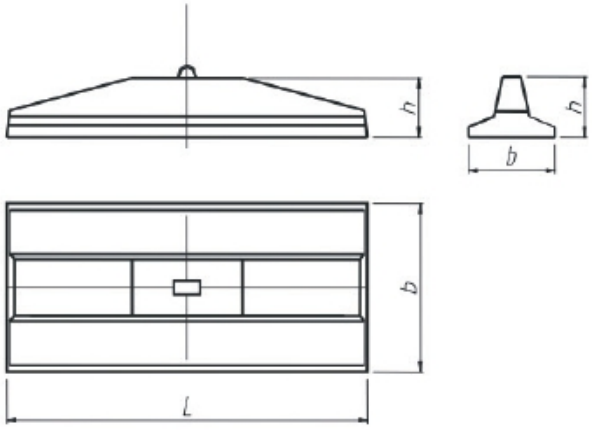

п/п	Марка изделия	Размеры, мм			Марка бетона	Расход материалов		Масса изделия, т
		L	b	h		Бетон, м³	Сталь, кг	
1	ПА1-2	1500	1000	450	300	0,28	30,0	0,7
2	ПА2-1	2000	1500	600		0,65	70,55	1,6
3	ПА2-2	3000	1500			0,89	94,3	2,2
4	ПА3-1	3000	2000			1,15	114,0	2,8
5	ПА3-2	4000	2000			1,43	181,77	3,7
6	ПА1-1	1000	1000	450		0,2	25,0	0,5

Балка пригрузочная для ВЛ 35-750 кВ	Чертеж 21-302-25-175
Код ОКП 581121; код КУГН 18021	Разработаны отделением дальних передач института «Энергосетьпроект». Утверждены Минэнерго СССР. Постановление №5 от 18.01.77 г.

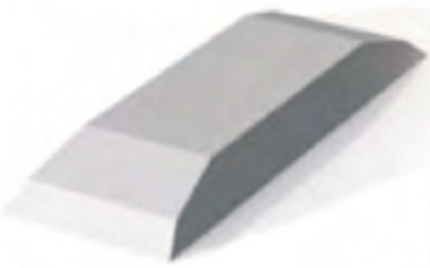

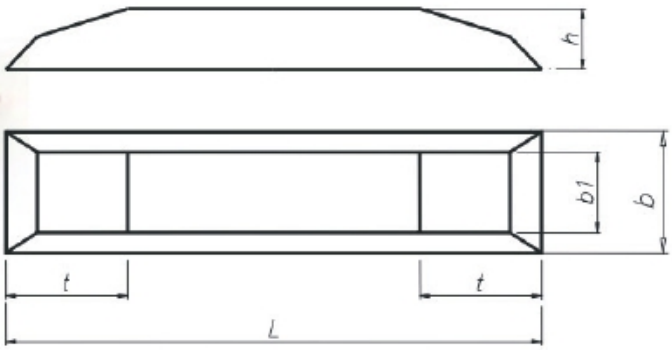

п/п	Марка изделия	Размеры, мм				Марка бетона	Расход материалов		Масса изделия, т
		L	t	b/b_1	h		Бетон, м³	Сталь, кг	
1	ПБ1	6000	1750	660/580	350	200	1,05	165	2,6

Примечание:

Балка пригрузочная предназначена для увеличения несущей способности вырываемых фундаментов.

БЕТОНОВА
ЗАВОД ЖЕЛЕЗОБЕТОННЫХ КОНСТРУКЦИЙ

Ригели фундаментные для ВЛ 35-750 кВ	Серия 3.407-115, вып. 5
Код ОКП 581121; код КУГН 18021	Разработаны СЭО института «Энергосетьпроект». Утверждены Минэнерго СССР. Постановление №5 от 18.01.77 г.

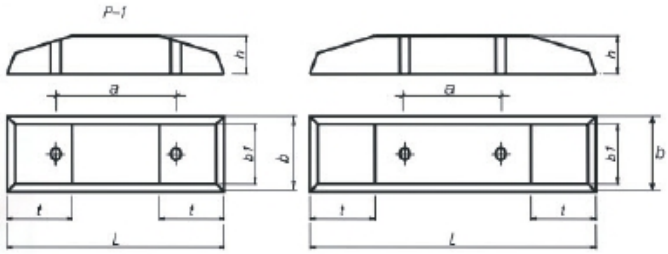

п/п	Марка изделия	Размеры, мм					Марка бетона	Расход материалов		Масса изделия, т
		a	L	b/b₁	t	h		Бетон, м³	Сталь, кг	
1	Р1	620	1500	515/485	650	140	300	0,08	14,24	0,20
2	Р1А	620	3000	420/340	900	200		0,20	38,24	0,50
3	АР5	620							62,24	
4	АР6	700	3500	540/460	1150			0,275	98,96	0,76
5	АР6-1	810							98,96	
6	АР7	400	2000	315/285	750		200	0,091	18,00	0,23
7	АР7-1	430								
8	АР8	810	6000	660/580	1750	350	300	1,04	200,38	2,60

Ригели предназначены для закрепления железобетонных стоек и фундаментов опор ВЛ и стоек порталов ОРУ.

Элементы кабельных трансформаторных блочных подстанций (КПТБ)	ОЭС 6АЩ.309.061
Код ОКП 582421; код КУГН 15011	Разработаны Одесским филиалом института Оргэнергострой. Утверждены Минэнерго СССР. Постановление №42 от 06.07.81 г.

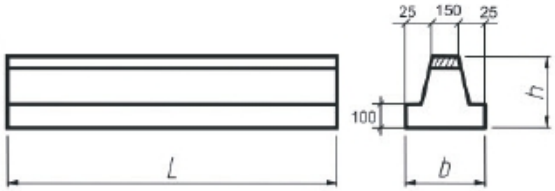

п/п	Марка изделия	Размеры, мм			Марка бетона	Расход материалов		Масса изделия, т
		L	b	h		Бетон, м³	Сталь, кг	
1	ЛЖ-1.6	1600	400	500	200	0,17	34,75	0,43
2	ЛЖ-2.8	2800				0,30	57,54	0,75
3	ЛЖ-4.4	4400				0,48	112,73	1,2
4	ЛЖ-6.0	6000				0,65	176,2	1,63
5	ЛЖ-8.4	8400				0,91	238,05	2,28
6	ЛЖ-10.4	10400				1,13	293,9	2,83

Лежни предназначены для устройства поверхностей фундаментов комплексных трансформаторных подстанций 35-220 кВ.

Анкер для опор ВЛ 35 кВ	08730
Код ОКП 581121	Разработаны Сельэнергопроектом. Утверждены Минэнерго СССР. Решение №205 от 10.11.76 г.

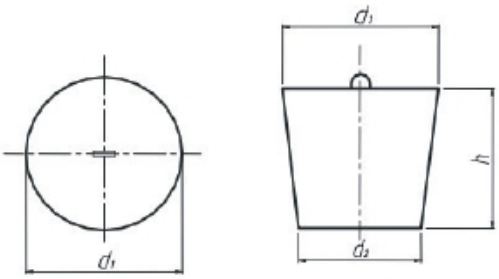

п/п	Марка изделия	Размеры, мм			Марка бетона	Расход материалов		Масса изделия, т
		d_1	d_2	h		Бетон, м³	Сталь, кг	
1	АЦ-1	650	520	400	200	0,11	9,4	0,275

Примечание:

Анкер предназначен для закрепления оттяжек опор в грунте.

Лотки для теплотрасс	Серия 3.006.1-2/87, вып. 0, 1
Код ОКП 585821; код КУГН 11421, 11428	Разработаны Харьковским Промстройниипроектом. Утверждены Госстроем СССР. Протокол №79 от 09.10.87 г.

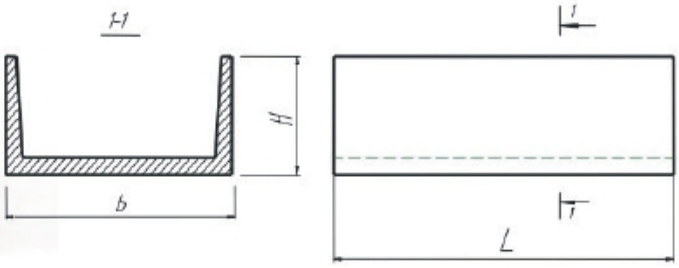

п/п	Марка изделия	Размеры, мм			Марка бетона	Расход материалов		Масса изделия, т
		b	H	L		Бетон, м³	Сталь, кг	
1	Л4-8-2	780	530	2970	200	0,36	22,35	0,90
2	Л4-15-2				300		24,1	
3	Л5-15-2		680		300	0,44	28,1	1,1
4	Л5-8-2				200		26,52	
5	Л6-8-2	1160	530		300	0,45	45,53	1,13
6	Л6-15-2				450		46,74	
7	Л7-15-2		680		450	0,53	50,01	1,33
8	Л7-8-2				300		47,38	
9	Л8-15-2		1000		300	0,79	68,35	1,98
10	Л10-3-2	1480	550		200	0,66	47,27	1,65
11	Л10-11-2				400		75,82	
12	Л11-8-2		700		300	0,72	76,73	1,8
13	Л14-8-2	1840	570		300	0,93	82,08	2,33
14	Л14-11-2				400		86,22	
15	Л14-15-2				450		127,9	
16	Л13-3-2	1480	1320	2970		1,26	62,5	3,15
17	Л13-8-2				300		108,7	
18	Л13-15-2						116,9	

Примечание:

Предназначены для прокладки трубопроводов различного назначения, электрокабелей.
На базе лотков длиной 2970 мм выполняются доборные лотки длиной 720 мм (маркировки Л4д-8 и т.д.)
Возможно изготовление лотков с разной нагрузкой (2-ая цифкра в маркировке)

БЕТОНОВА
ЗАВОД ЖЕЛЕЗОБЕТОННЫХ КОНСТРУКЦИЙ

Элементы для кабельных лотков и каналов	Серия 3.407-102, вып. 1
Код ОКП 582421; код КУГН 15011	Разработаны СЗО института «Энергосетьпроект». Утверждены Минэнерго СССР. Постановление №16 от 22.01.75 г.

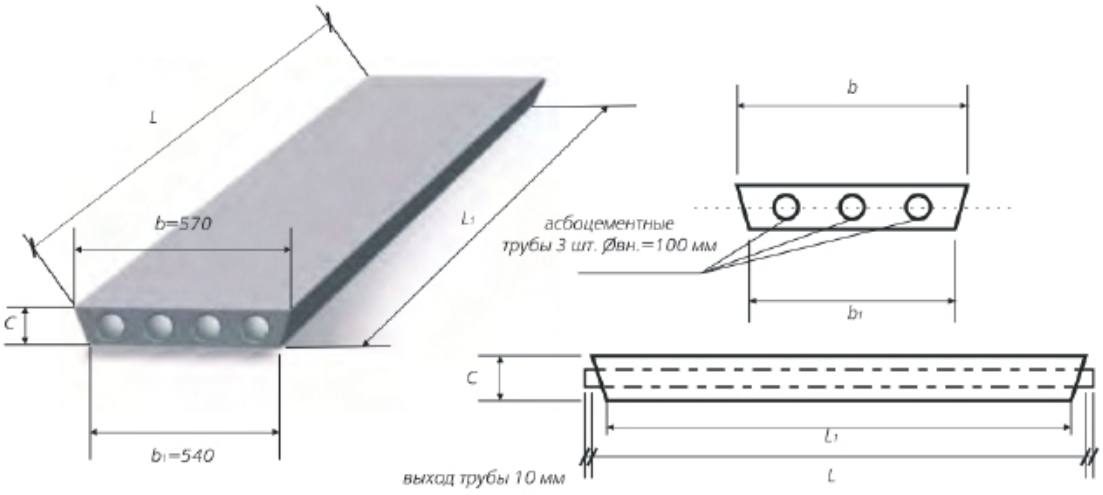

п/п	Марка изделия	Размеры, мм			Марка бетона	Объем бетона, м³	Масса изделия, т
		L/L_1	b/b_1	C			
1	УБК-9А	3930/3900	570/540	250	300	0,42	1,05

Примечание:

Плиты железобетонные применяются при сооружении открытых распределительных устройств подстанций основного и вспомогательного назначения и для прокладки кабелей под автодороги.

Элементы для кабельных лотков и плиты каналов	Серия 3.407-102, вып.1
Код ОКП 582421; код КУГН 15011	Разработаны СЗО института «Энергосетьпроект». Утверждены Минэнерго СССР. Постановление №16 от 22.01.75 г.

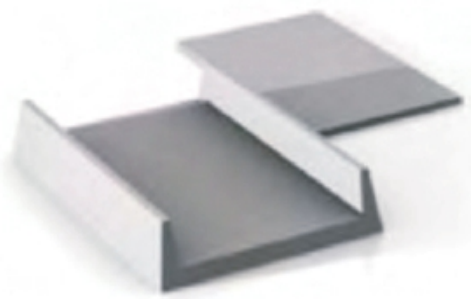

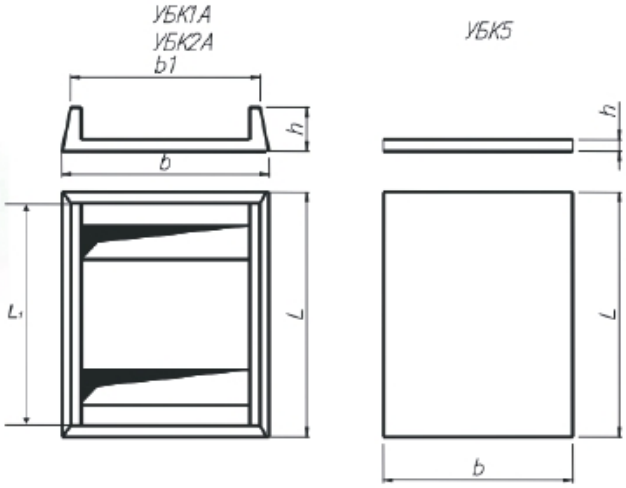

п/п	Марка изделия	Размеры, мм			Марка бетона	Расход материалов		Масса изделия, т
		L/L_1	b/b_1	h		Бетон, м³	Сталь, кг	
1	УБК-1А	2020/1960	1030/960	160	200	0,125	8,5	0,313
2	УБК-2А		530/460			0,07	7,2	0,175
3	УБК5	1000/990	500/490	60		0,029	2,40	0,073

Лотки и плиты предназначены для наземной прокладки кабелей на ОРУ 35-500 кВ.

Плиты каналов

Код ОКП 585821; код КУГН 11429

Серия 3.006..1-2/87, вып. 2

Разработаны Харьковским Промстройниипроектом.
Утверждены Госстроем СССР.
Протокол №79 от 09.10.87 г.

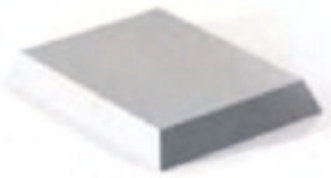

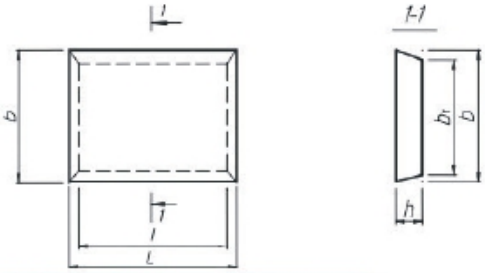

п/п	Марка изделия	Размеры, мм			Марка бетона	Расход материалов		Масса изделия, т
		L/l	b/b1	h		Бетон, м³	Сталь, кг	
1	П5-8-2	795/765	1510/1480	70	200	0,08	7,35	0,20
2	П8-8-2	1175/1145	1510/1480	100	200	0,18	8,96	0,44
3	П11-8-2	1495/1465	1510/1480	100	300	0,22	16,50	0,55
4	П15-8-2	1855/1825	1510/1480	120	300	0,33	28,30	0,83
5	П5д-8	790/770	750/730	70	200	0,04	2,70	0,1
6	П8д-8	1175/1145	755/725	100	200	0,09	4,22	0,22
7	П8д-11	1175/1145	755/725	100	200	0,11	6,0	0,22
8	П11д-8	1495/1465	755/725	100	300	0,16	7,49	0,27
9	П15д-8	1860/1820	760/720	120	300	0,18	12,68	0,41
10	П8-11-2	1175/1145	1510/1480	100	300	0,18	13,37	0,44
11	П10-3-2	1495/1465	1510/1480	70	300	0,16	10,95	0,4
12	П14д-8	1860/1820	760/720	90	300	0,12	12,98	0,31
13	П7-5-2	1175/1145	1510/1480	70	200	0,12	13,32	0,3
14	П7-3-2	1175/1145	1510/1480	70	200	0,12	8,54	0,3
15	П7д-5	1175/1145	755/725	70	200	0,06	6,24	0,15
16	П7д-3	1175/1145	755/725	70	200	0,06	4,24	0,15
17	П10д-5	1495/1465	755/725	70	350	0,08	10,64	0,19
18	П10д-3	1495/1465	755/725	70	350	0,08	5,2	0,19

Плиты для КРУНов, ограждения маслосборников и огнезащитной стенки

Код ОКП 582421; код КУГН 15011

Серия 3.407-102: 3.407.1-157

Разработаны СЗО института «Энергосетьпроект»
Утверждены Минэнерго СССР.
Постановление №16 от 22.01.75 г.

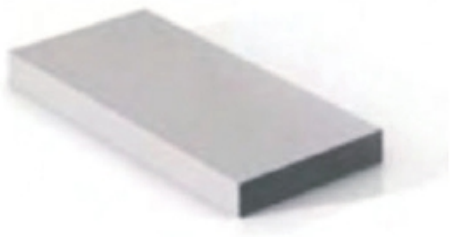

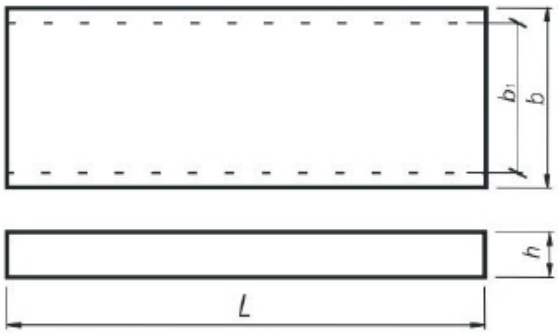

п/п	Марка изделия	Размеры, мм			Марка бетона	Расход материалов		Масса изделия, т
		L	h	b/b1		Бетон, м³	Сталь, кг	
1	ПН2 (ПН32,9)	3250	100	890/870	200	0,28	33,33	0,725
2	ПН2-1 (ПН32,9-1)				300	0,29	30,1	
3	ПН2-2 (ПН32,9-2)				200	0,29	23,5	

Плита ПН2-2 изготавливается без закладных деталей; плиты ПН2, ПН2-1 с установкой закладных деталей.
Плиты предназначены для установки КРУН 10 Кв, устройства ограждения маслосборников и огнезащитных стен между трансформаторами.

БЕТОНОВА
ЗАВОД ЖЕЛЕЗОБЕТОННЫХ КОНСТРУКЦИЙ

Плиты для укладки железнодорожных путей ОРУ и установки трансформаторов

Код ОКП 584221; код КУГН 15011

Серия 3.407-102: 3.407.1-157

Разработаны СЗО иститута «Энергосетьпроект».
Утверждены Минэнерго СССР.
Постановление №16 от 22.01.75 г.

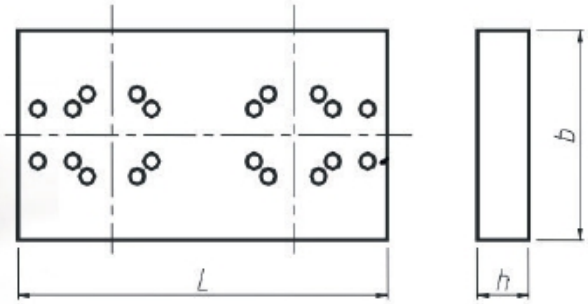

п/п	Марка изделия	Размеры, мм			Марка бетона	Расход материалов		Масса изделия, т
		L	b	h		Бетон, м³	Сталь, кг	
1	НСП1	3500	1000	250	300	0,875	290,2	2,19
2	НСП3		1500			1,31	455,8	3,28
3	НСП35-10	3500	1000	250	300	0,875	288,2	2,19
4	НСП35-15		1500			1,31	453,8	3,28
5	ПФ35-10	3500	1000	250	300	0,875	123,5	2,19
6	ПФ35-15		1500			1,31	250,0	3,28

Плита пригрузочная для фундаментов ВЛ 1150 кВ

Код ОКП 582421; код КУГН 18021

Чертеж 21-302-25-11 ОДП ЭСП

Разработана отделом дальних передач института «Энергосетьпроект». Утверждена Минэнерго СССР.
Протокол №42 от 06.07.81 г.

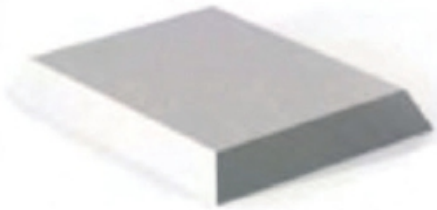

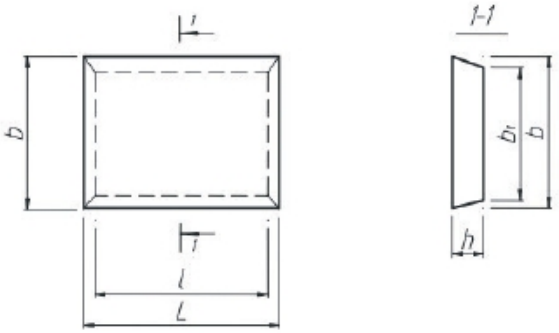

п/п	Марка изделия	Размеры, мм			Марка бетона	Расход материалов		Масса изделия, т
		L/l	b/b₁	h		Бетон, м³	Сталь, кг	
1	ПРГ-1М	2890/2824	1750/1670	200	200	1,02	192,94	2,55

Бруски для кабельных каналов

Код ОКП 582421; код КУГН 15011

Серия 3.407-102: 3.407.1-157

Разработаны СЗО института «Энергосетьпроект».
Утверждены Минэнерго СССР.
Постановление №16 от 22.01.75 г.

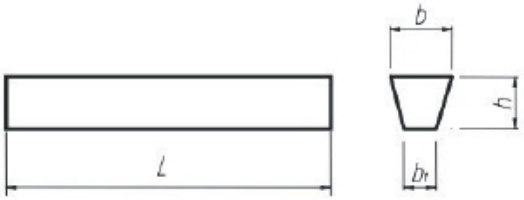

п/п	Марка изделия	Размеры, мм			Марка бетона	Расход материалов		Масса изделия, т
		L	b/b₁	h		Бетон, м³	Сталь, кг	
1	БК11а (Б5)	500	115/85	150	200	0,0075	0,9	0,02
2	БК12а(Б10)	1000				0,015	1,3	0,04

Элементы БК предназначены для наземной прокладки кабельных трасс.

Шпала для перекатки трансформаторов	Серия 3.407.9-146, вып. 2
Код ОКП 586421	Разработаны СЗО института «Энергосетьпроект». Утверждены Минэнерго СССР. Протокол №27 от 28.03.88 г.

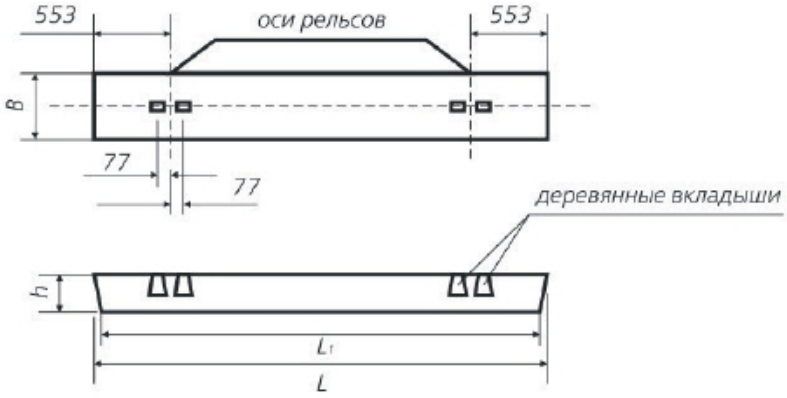

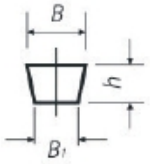

п/п	Марка изделия	Размеры, мм			Класс бетона	Расход материалов		Масса изделия, т
		L/L_1	b/b_1	h		Бетон, м³	Сталь, кг	
1	ЖБ-270-1	2720/2700	320/300	250	300	0,203	18,2	0,51

Шпалы предназначены для устройства рельсовых путей на подстанциях 330 кВ и выше.

ЖЕЛЕЗОБЕТОН ДЛЯ ДОРОЖНОГО И МОСТОВОГО СТРОИТЕЛЬСТВА

Шпала для перекатки трансформаторов	Серия 3.407.9-146, вып. 2
Код ОКП 586421	Разработаны СЗО института «Энергосетьпроект». Утверждены Минэнерго СССР. Поставление №19 от 16.03.88 г.

ШТ–27

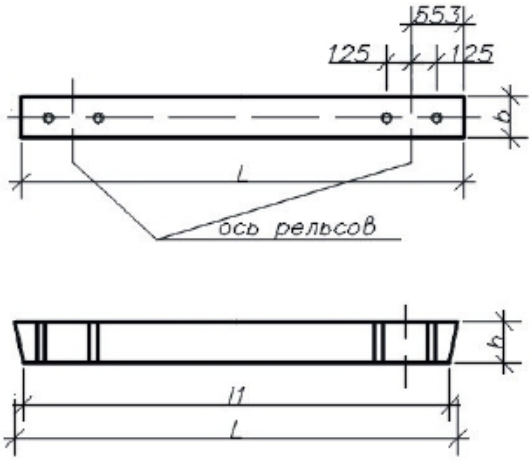

ШТ–12

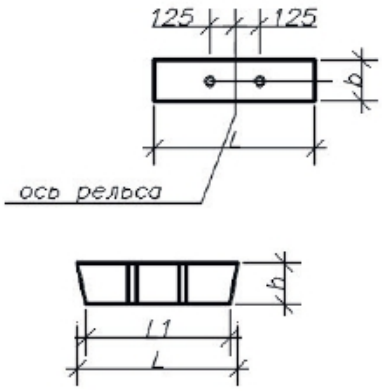

п/п	Марка изделия	Размеры, мм			Класс бетона	Расход материалов		Масса изделия, т
		L/L_1	b/b_1	h		Бетон, м³	Сталь, кг	
1	ШТ-27	2720/2700	320/300	250	300	0,203	26,4	0,51
1	ШТ-12	1220/1200	320/300	250	300	0,09	10,8	0,225

БЕТОНОВА
ЗАВОД ЖЕЛЕЗОБЕТОННЫХ КОНСТРУКЦИЙ

ЖЕЛЕЗОБЕТОН ДЛЯ ДОРОЖНОГО И МОСТОВОГО СТРОИТЕЛЬСТВА

Плиты дорожные для временных дорог	Серия 3.503-17, вып. 1
Код ОКП 58 4621; код КУГН 11382	Разработаны Промтрансниипроектом. Утверждены Госстроем СССР. Постановление №118 от 21.06.72 г.

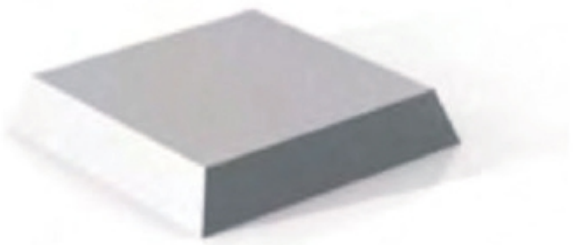

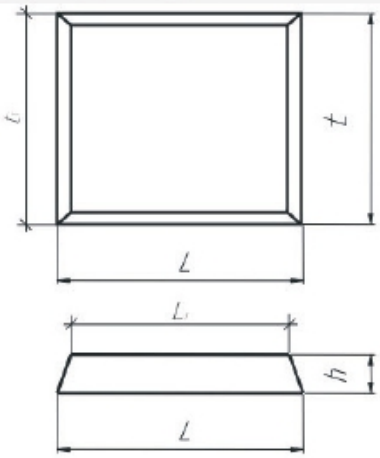

п/п	Марка изделия	Размеры, мм			Марка бетона	Расход материалов		Масса изделия, т
		L	b	h		Бетон, м³	Сталь, кг	
1	ПД1-6	1730/1690	1480/1440	180	200	0,46	30,9	1,2
2	ПД2-6	2980	1480	180	200	0,8	55,6	2,0
3	ПД2-6-С	2980				0,8	77,9	2,0
4	ПД2-9,5	2980				0,8	81,6	2,0
5	ПД2-9,5-С	2980				0,8	105,2	2,0

Примечание:

Индекс »С» означает,что эксплуатация плит производится при расчетной температуре воздуха ниже минус 40С

Плита бетонная тротуарная	ГОСТ 17608-91
Код ОКП 574642	Разработана Министерством жилищно-коммунального хозяйства РСФСР, Мосстройкомитетом и Главмосархитектурой при Мосгорисполкоме. Утвержден и введен в действие Постановлением Госстройкомитета СССР №14 от 03.04.91 г.

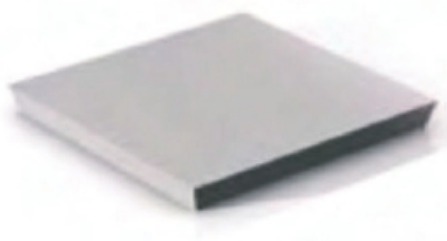

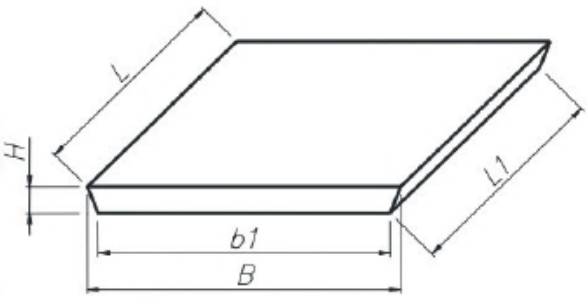

п/п	Марка изделия	Размеры, мм			Марка бетона	Расход материалов		Масса изделия, т
		L/l	B/b_1	H		Бетон, м³	Сталь, кг	
1	К7	760/740	760/740	60	300	0,034	1,7	0,085

Плиты бетонные тротуарные предназначены для устройства покрытий садово-парковых и пешеходных дорожек, тротуаров во внутриквартальных проездах.

БЕТОНОВА

ЗАВОД ЖЕЛЕЗОБЕТОННЫХ КОНСТРУКЦИЙ

Сваи для опор мостов	Серия 3.500.1-1.93, в. 1
	Разработаны Ленгипротрансмостом. Утверждены АО Корпорация «Трансстрой». Постановление №19 от 26.05.93г.

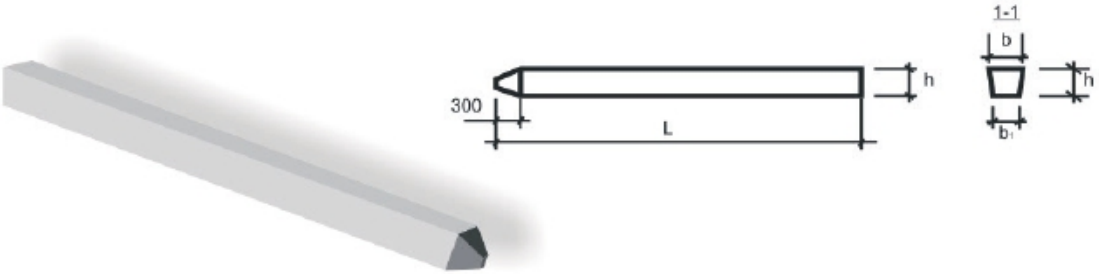

п/п	Марка изделия	Размеры, мм			Марка бетона	Расход материалов		Масса изделия, т
		L	b/b₁	h		Бетон, м³	Сталь, кг	
1	С8-35Т (1-7)	8300	370/330	350	300	1,0	101,4	2,5
2	С8-35В(4-7)	8300				1,0	235,46	2,5
3	С9-35Т(1-7)	9300				1,12	112,7	2,8
4	С9-35В(4-7)	9300				1,12	262,86	2,8
5	С10-35Т (1-7)	10300				1,24	124,9	3,1
6	С10-35В(4-7)	10300				1,24	291,26	3,1
7	С11-35Т(2-7)	11300				1,37	198,26	3,4
8	С11-35В(4-7)	11300				1,37	318,66	3,4
9	С12-35Т (3-7)	12300				1,49	275,26	3,7
10	С12-35В(4-7)	12300				1,49	346,06	3,7

Примечание:
Т- трещиностойкая, В - выносливостойкая.
Индекс 1-7 - обозначение количества и диаметра продольной рабочей арматуры (класс арматурной стали А-II - А-III)

Сваи предназначены для применения в опорах и фундаментах мостов в различных условиях эксплуатации.

Переходная плита П1-4	с. 33503-41, в-2
Код ОКП 58 9921 код КУГН 15012	Разработаны «Союздорпроект». Чертежи 0049/419-0,1-КЗБ.10, разработаны Луганским «Дорпроект».

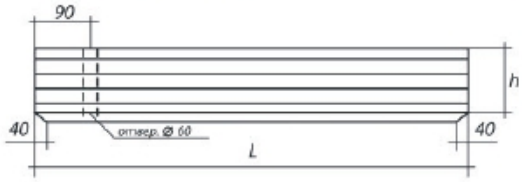

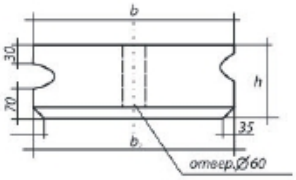

п/п	Марка изделия	Размеры, мм			Марка бетона	Расход материалов		Масса изделия, т
		L	b/b₁	h		Бетон, м³	Сталь, кг	
1	П1-4	4000	940/980	250	300	0,94	76,0	2,4

Примечание:
Морозостойкость F200, водонепроницаемость W6.
Предназначены для строительства мостов автомобильных дорог.

БЕТОНОВА
ЗАВОД ЖЕЛЕЗОБЕТОННЫХ КОНСТРУКЦИЙ

Тротуарный блок Т150,75	Чертеж. 0049/419-0,1-КЗБ,08
Код ОКП 58 9921 код КУГН 15012	Разработаны Луганским «Дорпроект».

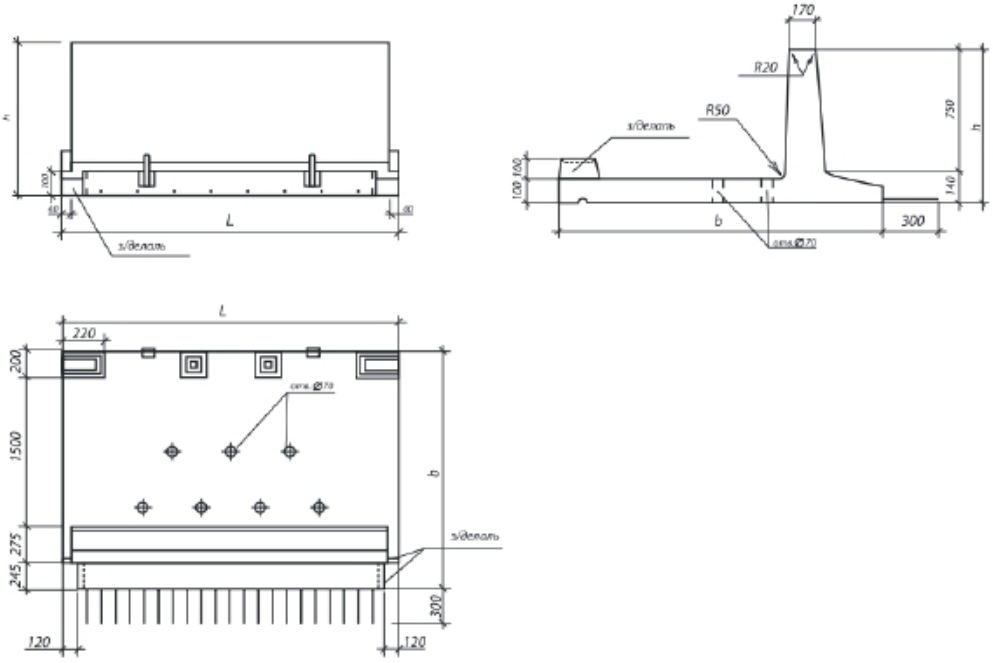

п/п	Марка изделия	Размеры, мм			Марка бетона	Расход материалов		Масса изделия, т
		L	b	h		Бетон, м³	Сталь, кг	
1	Т150.75	2990	2220	890	450	1,21	216,96	3,0

Примечание:
Морозостойкость F200, водонепроницаемость W6.
Предназначены в качестве тротуарных блоков для мостов автомобильных дорог.

Блок пролетного строения П-6с	Чертеж 0049/419-0,1-КЗБ,06
Код ОКП 58 9921 код КУГН 15012	Разработаны Луганским «Дорпроект».

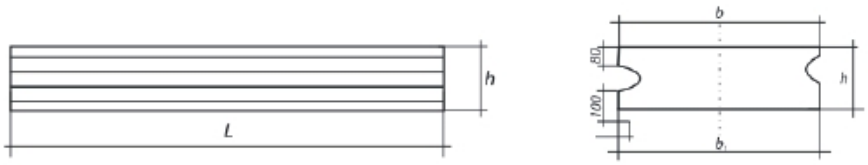

п/п	Марка изделия	Размеры, мм			Марка бетона	Расход материалов		Масса изделия, т
		L	b/b₁	h		Бетон, м³	Сталь, кг	
1	П-6с	6770	940/980	300	300	2,0	290,56	5,0

Примечание:
Морозостойкость F200, водонепроницаемость W6.
Предназначены для строительства мостов автомобильных дорог.

БЕТОН НОВА
ІНТЕРНЕШНЛ

Україна, 84100, Донецька обл.,
м. Слов'янськ, вул. Свободи, буд.5

адреса виробництва:
Україна, 84791, Донецька обл.,
Бахмутський р-н, с.м.т. Миронівський,
вул. Заводська, буд.42

+38 (063) 250-2200
+38 (067) 522-2220
+38 (066) 928-6851

sbit@beton-nova.com.ua
www.beton-nova.com.ua